別表第2(第11条関係)

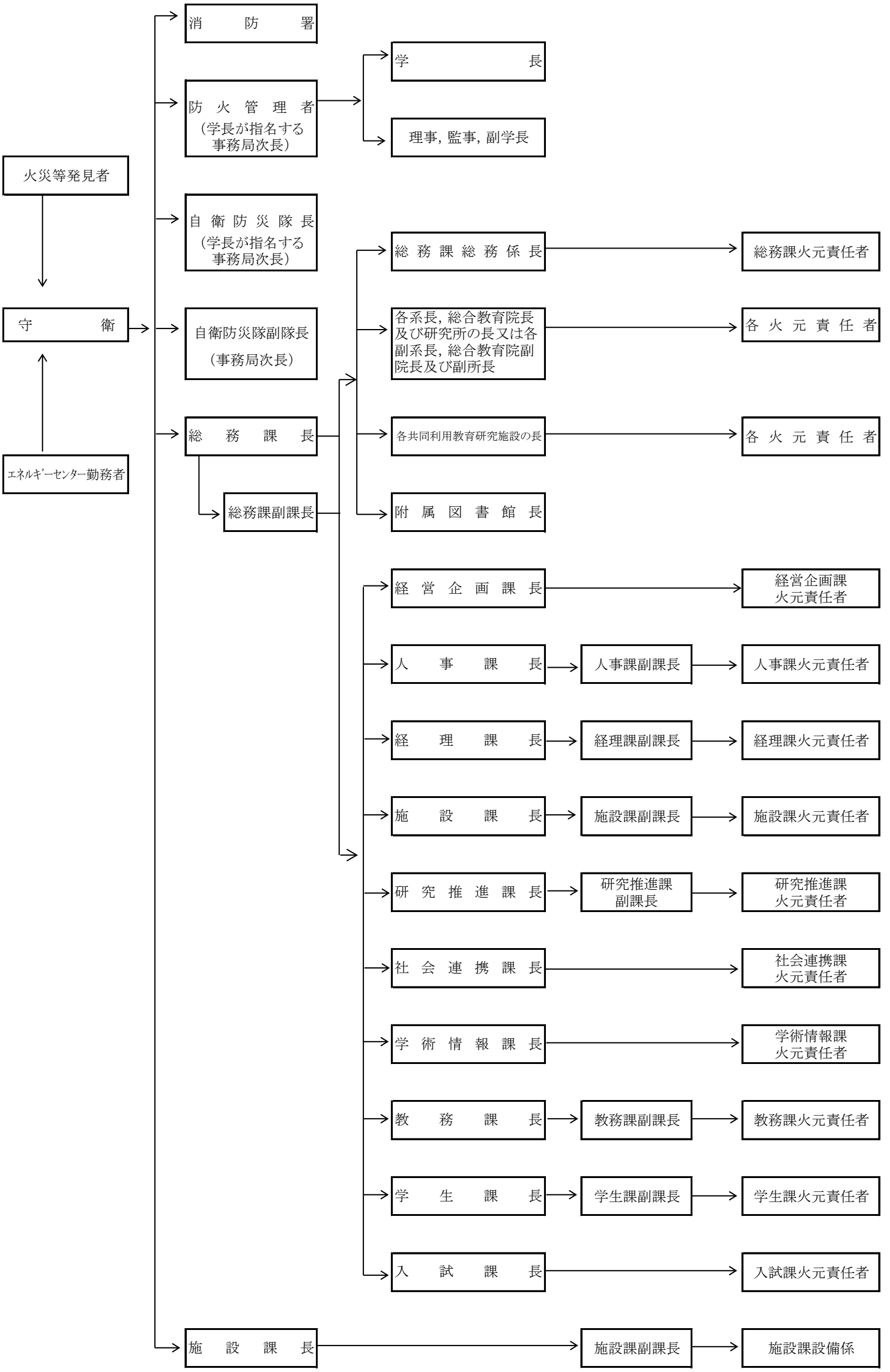
火災等発見者
守　　衛
エネルギーセンター勤務者
消　防　署
防火管理者
(学長が指名する事務局次長)
学　長
理事，監事，副学長
自衛防災隊長
(学長が指名する事務局次長)
自衛防災隊副隊長
(事務局次長)
総務課長
総務課副課長
総務課総務係長
総務課火元責任者
各系長，総合教育院長及び研究所の長又は各副系長，総合教育院副院長及び副所長
各火元責任者
各共同利用教育研究施設の長
各火元責任者
附属図書館長
経営企画課長
経営企画課火元責任者
人事課長
人事課副課長
人事課火元責任者
経理課長
経理課副課長
経理課火元責任者
施設課長
施設課副課長
施設課火元責任者
研究推進課長
研究推進課副課長
研究推進課火元責任者
社会連携課長
社会連携課火元責任者
学術情報課長
学術情報課火元責任者
教務課長
教務課副課長
教務課火元責任者
学生課長
学生課副課長
学生課火元責任者
入試課長
入試課火元責任者
施設課長
施設課副課長
施設課設備係